9909R870HG9603

MITSUBISHI

差圧式給気ユニット

形名

P-18QSU〔壁取付専用〕

取付・取扱説明書

この差圧式給気ユニットは、気密性の高い住宅等で汚れた空気を排出するときに必要な新鮮外気を取入れるためのもので、レンジフードなどの換気扇とともに使用します。
屋外側には適用端末部材を選んで取付けてください。

■取付工事を始める前に必ずこの説明書をお読みになり、正しく安全に取付けてください。
■取付工事は販売店さま、または専門の工事店さまが実施してください。

取付工事終了後は、必ずこの説明書をお客さまにお渡しください。

ご使用の前に必ずこの説明書をお読みになり、正しく安全にお使いください。
なお、お読みになった後は、お使いになる方がいつでも見られるところに必ず保管してください。

安全のために必ず守ること

誤った取扱いをしたときに生じる危険とその程度を⚠注意の表示で説明しています。

⚠注意	誤った取扱いをしたときに傷害または家屋・家財などの損害に結びつくもの

●図記号の意味は、次のとおりになっています。

❗	指示に従い必ず行う

⚠注意

●取付けは確実に行ってください。
（落下によりけがをすることがあります）
●取付け時、手袋を着用してください。
（端面などでけがをすることがあります）

お願い

■次のような場所には取付けないでください。変色・変形します。
●直接油煙のかかるところ　●浴室・洗面所など湿気の多いところ
●周囲に障害物があるところ
■取付けは壁取付とし、天井には取付けないでください。
■上下をまちがえないよう取付けてください。

外形寸法図

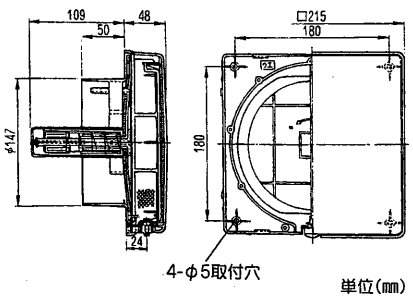

■付属部品
●パッキン…3㎜・1本
…5㎜・1本
●木ネジ……4本

■適用パイプ
●鋼板管……φ150
●塩ビ管(VU)…φ150(6番管)

■適用屋外端末部材

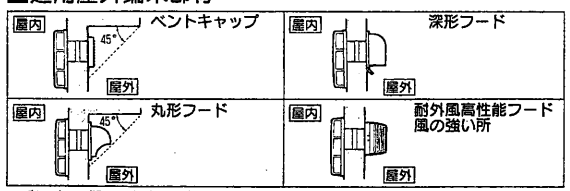

※鳥、虫の侵入防止には防虫網付フードを使用してください。

取付方法

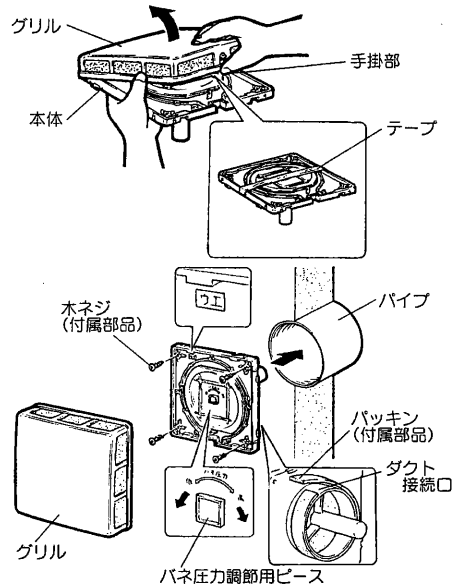

1. 壁にパイプを配管し、確実に固定します。
2. グリル下部の手掛部（シャッターロック用ツマミの奥）に指を掛け、グリルを手前に引きながら斜めに持ち上げてはずします。
3. シャッター固定用のテープを取りはずします。
4. ダクト接続口に付属のパッキンを巻き付け、上下を壁面に確実に固定します。
5. レンジフードを運転・停止させ、シャッターの開閉がスムーズに動作するか確認してください。

差圧感応圧力の調節をする場合

●シャッター中央のバネ圧力調節用ピースを標準位置から右約9回転で高圧力設定、左約6回転で低圧力設定になります。

作動圧力設定	作動開始圧力	設定方法
高	50Pa	右約9回転時
標準	40Pa	工場出荷時
低	30Pa	左約6回転時

お願い

●高圧力設定時、バネ圧力調節用ピースを「高圧力」側に回し過ぎますとシャッターが開きません。
シャッターが開かなくなった場合は、バネ圧力調節用ピースを3～5回「低圧力」側に回してください。

6. グリルの上下を確認して取付けます。

使用方法

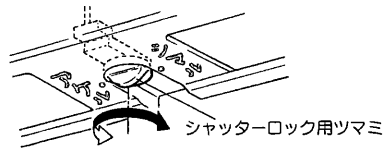

●この差圧式給気ユニットは、常時「アケル」状態で使用しますが、台風など外風の侵入がはげしいときはグリル下部のシャッターロック用ツマミを回転させ「シマル」にします。
その後必ず「アケル」状態にすることを忘れないでください。

お手入れのしかた

フィルターや本体、グリルにほこりが付着しますと風量低下などの原因になりますので、約2か月に1回を目安に清掃してください。

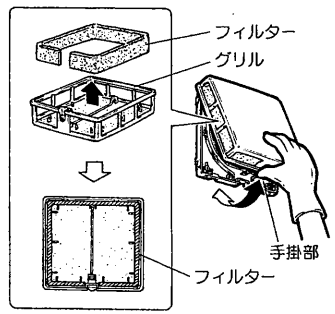

1. グリルをはずします。
シャッターロック用ツマミは「アケル」にしてグリル下部の手掛部（シャッターロック用ツマミの奥）に指を掛け、グリルを手前に引きながら斜めに持ち上げてはずします。
2. グリルの内側に差し込んであるフィルターをはずします。
3. フィルターの清掃（フィルターは再生タイプです）軽く手でたたくかまたは、掃除機でほこりを吸取ってください。
汚れのひどい場合は水または、ぬるま湯に中性洗剤を溶かして押し洗いをし、よく乾かしてください。熱湯で洗ったり、もみ洗いは絶対におやめください。
フィルターは、水洗い5～6回を目安に交換してください。
（交換用フィルター　P-18QSF）
4. フィルターをグリルの内側に図のように差し込み、グリルの上下を確認し取付けます。

お願い

●フィルターを入れ忘れますと壁が汚れる原因となりますので、フィルターを入れ忘れないよう十分注意してください。
●お手入れに下記の溶剤を使用しないでください。
シンナー・アルコール・ベンジン・ガソリン・灯油・スプレー・アルカリ洗剤・化学ぞうきんの薬剤
（変質・変色する原因になります）

三菱電機株式会社
中津川製作所 〒508-8666 岐阜県中津川市駒場町1番3号 電話0573-66-2111